Overview

WARNINGS

- This product must be installed in accordance with all applicable codes by a person familiar with the product.
- Each fixture must be **properly supported** during install.
- **DO NOT** join fixtures on the floor prior to lifting, or damage will occur.

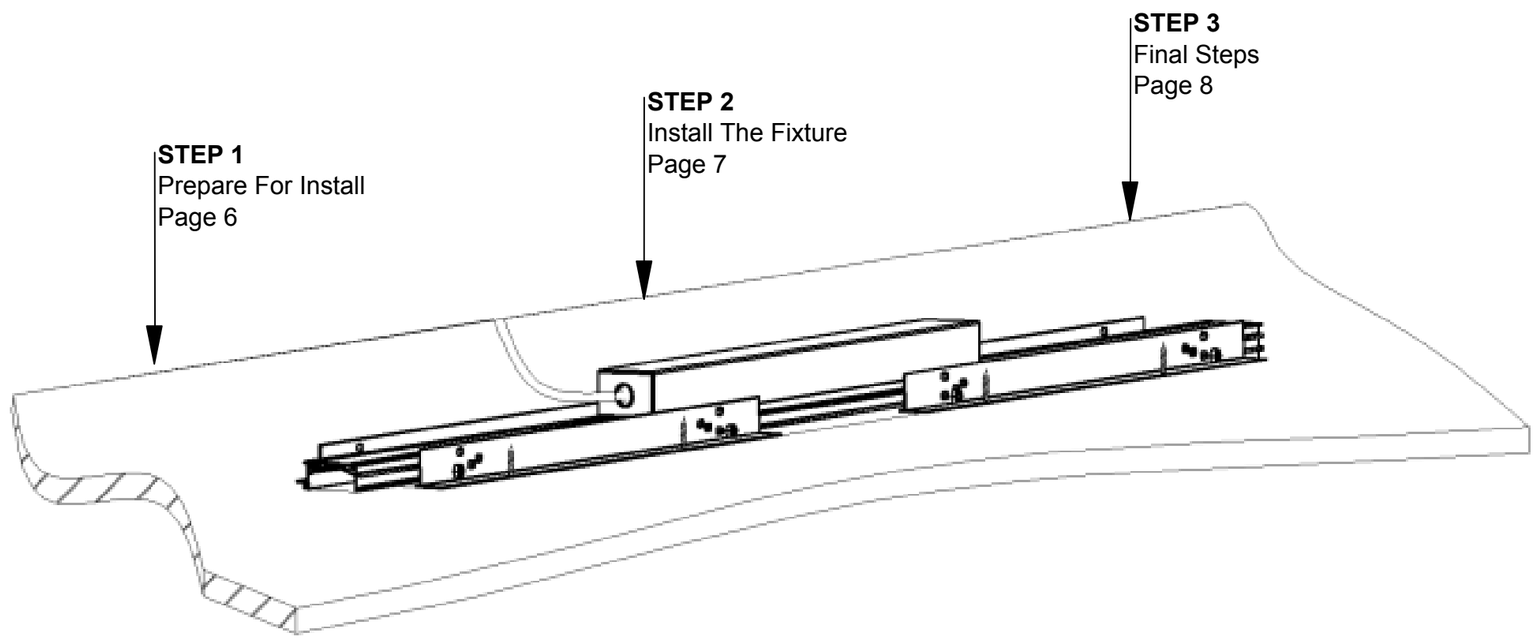

- Read entire install instructions before beginning installation.
- Unpack all components and arrange in order of install steps.

Preparation - Tools/Parts Identification

A. Identify Fixtures

- Use labels found on the box and inside fixture bodies to identify bodies.
- **NOTE:** Locations of labels can vary.
- Remove all fixtures from their boxes.
- Organize fixtures based on their labels at the install location.

B. Tools Needed

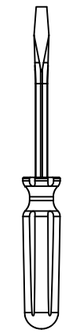

Screwdriver

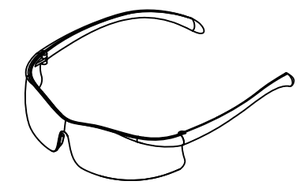

Safety Glasses

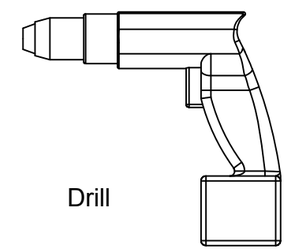

Drill

- Always use proper safety equipment when installing fixtures.
- Tools shown are recommended for standard install. Tools needed may vary based on actual install location conditions.

C. Identify Parts

①Power supply box

②Channel

③Height Adjust Wing

④Ajustment hole of installation height

⑤Fixture

⑥AC input cable

⑦Magnet

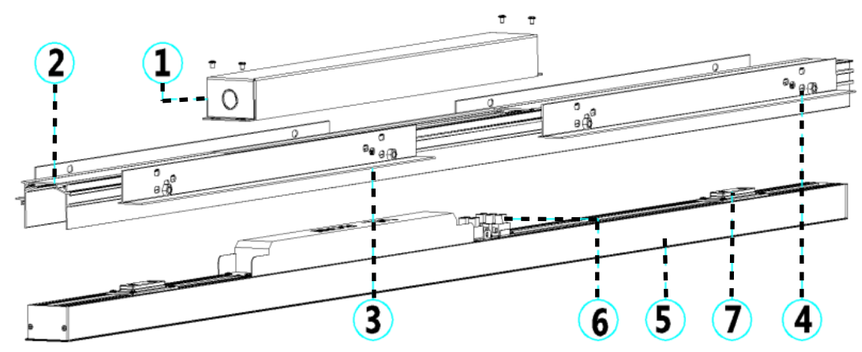

WARNING - RISK OF FIRE OE ELECTRIC SHOCK. LUMINAIRES WIRING, POWER SUPPLY, OR OTHER ELECTRICAL PARTS MAY BE DAMAGED WHEN DRILLING FOR INSTALLATION OF RETROFIT KIT HARDWARE. INSPECT WIRING AND COMPONENTS FOR DAMAGE.

ADVERTENCIA - RIESGO DE INCENDIO OE DESCARGA ELÉCTRICA. CABLEADO DE LUMINARIAS, FUENTE DE ALIMENTACIÓN U OTRO LAS PIEZAS ELÉCTRICAS PUEDEN DAÑARSE CUANDO TALADRO PARA LA INSTALACIÓN DEL KIT DE RETROFIT HARDWARE. INSPECCIONE EL CABLEADO Y LOS COMPONENTES POR DAÑO.

WARNING - RISK OF FIRE OR ELECTRIC SHOCK. INSTALL THIS KIT ONLY IN THE LUMINAIRE THAT HAS THE CONSTRUCTION FEATURES AND DIMENSIONS SHOWN IN THE PHOTOGRAPHS AND/OR DRAWINGS AND WHERE THE INPUT RATING OF THE RETROFIT KIT DOES NOT EXCEED THE INPUT RATING OF THE LUMINAIRE.

ADVERTENCIA - RIESGO DE INCENDIO O DESCARGA ELÉCTRICA. INSTALE ESTE KIT SOLO EN LA LUMINARIA QUE TIENE LAS CARACTERÍSTICAS Y DIMENSIONES DE LA CONSTRUCCIÓN MOSTRADO EN LAS FOTOGRAFÍAS Y / O DIBUJOS Y DONDE LA CLASIFICACIÓN DE ENTRADA DEL RETROFIT EL KIT NO EXCEDE LA CLASIFICACIÓN DE ENTRADA DEL LUMINARIA.

DO NOT MAKE OR ALTER ANY OPEN HOLES IN AN ENCLOSURE OF WIRING OR ELECTRICAL COMPONENTS DURING KIT INSTALLATION.

NO HAGA NI ALTERE NINGÚN AGUJERO ABIERTO EN UN RECUBRIMIENTO DE CABLEADO O ELECTRICO COMPONENTES DURANTE LA INSTALACIÓN DEL KIT.

THE RETROFIT KIT IS ACCEPTED AS A COMPONENT OR A LUMINAIRE WHERE THE SUSTAINABILITY OF THE COMBINATION SHALL BE DETERMINED BY AUTHORITIES HAVING JURISDICTION. PRODUCT MUST BE INSTALLED BE A QUALIFIED ELECTRICIAN IN ACCORDANCE WITH THE APPLICABLE AND APPROPRIATE ELECTRICAL CODES. THE INSTALLATION GUIDE DOES NOT SUPERSEDE LOCAL OR NATIONAL REGULATIONS FOR ELECTRICAL INSTALLATIONS.

EL KIT DE RETROFIT SE ACEPTA COMO UN COMPONENTE O UNA LUMINARIA DONDE LA SOSTENIBILIDAD DE LA COMBINACIÓN SERÁ DETERMINADA POR AUTORIDADES CON JURISDICCIÓN. PRODUCTO DEBE INSTALARSE SER UN ELECTRICISTA CALIFICADO DE ACUERDO CON LO APLICABLE Y CÓDIGOS ELÉCTRICOS APROPIADOS. EL LA GUÍA DE INSTALACIÓN NO SUCEDE LOCAL O REGLAMENTOS NACIONALES PARA ELECTRICIDAD INSTALACIONES.

WARNING - RISK OF FIRE OR ELECTRIC SHOCK. INSTALLATION OF THIS RETROFIT KIT REQUIRES A PERSON FAMILIAR WITH THE CONSTRUCTION AND OPERATION OF THE LUMINAIRES'S ELECTRICAL SYSTEM AND THE HAZARD INVOLVED. IF NOT QUALIFIED, DO NOT ATTEMPT INSTALLATION. CONTACT A QUALIFIED ELECTRICIAN.

ADVERTENCIA - RIESGO DE INCENDIO O DESCARGA ELÉCTRICA. LA INSTALACIÓN DE ESTE KIT DE RETROFIT REQUIERE UNA PERSONA FAMILIAR CON LA CONSTRUCCIÓN Y FUNCIONAMIENTO DE LA ELECTRICIDAD DE LAS LUMINARIAS SISTEMA Y EL PELIGRO INVOLUCRADO. SI NO CALIFICADO, NO INTENTE LA INSTALACIÓN. CONTACTE A UN ELECTRICISTA CALIFICADO.

12100-15-R - INSTALLATION INSTRUCTIONS

WARNING: THIS PRODUCT MUST BE INSTALLED IN ACCORDANCE WITH THE APPLICABLE INSTALLATION CODE BY A PERSON FAMILIAR WITH THE CONSTRUCTIONS AND OPERATIONS OF THE PRODUCT AND THE HAZARDS INVOLVED.

ATTENTION: CE PRODUIT DOIT ÊTRE INSTALLÉ CONFORMÉMENT À L'INSTALLATION APPLICABLE CODE PAR UNE PERSONNE FAMILIALE AVEC LES CONSTRUCTIONS ET LES OPÉRATIONS PRODUIT ET LES DANGERS ENVOLVÉS.

WARNING: RISK OF FIRE; MINIMUM OF 90°C SUPPLY CONDUCTOR SHOULD BE USED. CONSULT A QUALIFIED ELECTRICIAN TO ENSURE CORRECT BRANCH CIRCUIT CONDUCTOR.

ATTENTION: RISQUE D'INCENDIE; MINIMUM DE 90 ° C DE CONDUCTEUR D'ALIMENTATION DOIT ÊTRE UTILISÉ. CONSULTEZ A ELECTRICIEN QUALIFIE POUR ASSURER UN CONDUCTEUR DE CIRCUIT DE BRANCHE CORRECT.

WARNING: TO AVOID ELECTRIC SHOCK HAZARD, DISCONNECT THE POWER AT THE PANEL BOARD (CIRCUIT BREAKER BOX) BEFORE BEGINNING INSTALLATION.

ATTENTION: POUR ÉVITER TOUT RISQUE D'ÉLECTROCUTION, DÉBRANCHEZ L'ÉNERGIE DU PANNEAU (CIRCUIT BREAKER BOX) AVANT DE COMMENCER L'INSTALLATION.

WARNING: TO AVOID FIRE HAZARD RISK, WHEN INSTALLING HARD WIRED UNITS, BE AWARE IF SUPPLY WIRES ARE LOCATED WITHIN THREE INCHES OF BALLAST. IF SO, USE WIRE RATED FOR AT LEAST 90°C (194°F). IF UNSURE, CONSULT A QUALIFIED ELECTRICIAN BEFORE INSTALLING.

ATTENTION: POUR ÉVITER LE RISQUE DE RISQUE D 'INCENDIE, LORS DE L' INSTALLATION D 'UNITÉ CÂBLÉE, CONSULTEZ SI L' APPROVISIONNEMENT LES FILS SONT SITUÉS DANS LES TROIS POUCES DE BALLAST. SI CELUI-CI, UTILISEZ LE FIL POUR UN AU MOINS 90 ° C (194 ° F). SI VOUS ÊTES SÛR, CONSULTEZ UN ÉLECTRICIEN QUALIFIÉ AVANT D'INSTALLER.

Carefully read the instructions pertaining to your fixture thoroughly. **IF YOU HAVE ANY QUESTIONS REGARDING THE PROPER INSTALLATION OR LOCAL CODES, CONSULT A QUALIFIED ELECTRICIAN.**	Lisez attentivement les instructions relatives à votre appareil complètement. **SI VOUS AVEZ DES QUESTIONS CONCERNANT LES CODES DE POSE OU LOCAUX, CONSULTEZ UN ÉLECTRICIEN QUALIFIÉ.**
Injury to persons and damage to the fixture and/or mounting surface may occur if the fixture is pulled from the surface. To reduce risk of injury or damage, mount only to a mechanically sound surface.	Blessure de personnes et dommages à l'appareil et / ou Surface de montage peut se produire si l'appareil est la surface. Pour réduire les risques de blessures ou de dommages, Seulement à une surface mécaniquement saine.
Both cord set and hard wired fixtures are intended for connection to a grounded, three-wire source of supply.	Les ensembles à cordon et les appareils câblés sont destinés Connexion à une source d'alimentation à trois fils mise à la terre.
Install and wire the fixture in locations in accordance with all national, state and local codes.	Installer et câbler l'appareil dans des endroits conformes aux Tous les codes nationaux, étatiques et locaux.
To avoid shock hazard, do not work with live electrical wires.	Pour éviter tout risque d'électrocution, ne pas travailler avec des fils.
Do not install outdoors or in applications other than intended use.	Ne pas installer à l'extérieur ou dans des applications autres que L'utilisation prévue.
Ensure fixture is properly grounded before testing.	Assurez-vous que l'appareil est correctement mis à la terre avant le test.
This fixture is intended for dry applications only.	Ce luminaire est réservé aux applications sèches.
WARNING – Risk of fire or electric shock. Install this kit only in luminaires that have the construction features and dimensions shown in the photographs and/or drawings and where the input rating of the retrofit kit does not exceed the input rating of the luminaire.	AVERTISSEMENT – RISQUE D'INCENDIE OU DE CHOC ÉLECTRIQUE. L'INSTALLATION DE CE NÉCESSAIRE DE MODERNISATION EXIGE UNE PERSONNE FAMILIÈRE AVEC LA CONSTRUCTION ET LE FONCTIONNEMENT DU SYSTÈME ÉLECTRIQUE DU LUMINAIRE ET DES RISQUES ASSOCIÉS. TOUTE PERSONNE QUI N'EST PAS QUALIFIÉE NE DOIT FAIRE AUCUNE TENTATIVE D'INSTALLATION ET DOIT CONTACTER UNE PERSONNE QUALIFIÉE.
WARNING – To prevent wiring damage or abrasion, do not expose wiring to edges of sheet metal or other sharp objects.	AVERTISSEMENT – AFIN DE PRÉVENIR L'ENDOMMAGEMENT OU L'ABRASION DES CÂBLES, ÉVITER TOUT CONTACT ENTRE CES DERNIERS ET LE BORD D'UN OBJET TRANCHANT TEL QU'UNE TÔLE.
DO NOT MAKE OR ALTER ANY OPEN HOLES IN AN ENCLOSURE OF WIRING OR ELECTRICAL COMPONENTS DURING KIT INSTALLATION.	IL EST INTERDIT DE FAIRE OU DE MODIFIER UNE OUVERTURE DANS UN BOÎTIER DE CÂBLAGE OU DE COMPOSANTS ÉLECTRIQUES AU COURS DE L'INSTALLATION DU NÉCESSAIRE.
THIS RETROFIT KIT IS ACCEPTED AS A COMPONENT OF A LUMINAIRE WHERE THE SUITABILITY OF THE COMBINATION SHALL BE DETERMINED BY AUTHORITIES HAVING JURISDICTION.	LE NÉCESSAIRE DE MODERNISATION EST ACCEPTÉ À TITRE DE COMPOSANT D'UN LUMINAIRE LORSQUE LA PERTINENCE DE LA COMBINAISON DOIT ËTRE DÉTERMINÉE PAR PAR LES AUTORITÉS COMPÉTENTES.

WIRING DIAGRAM

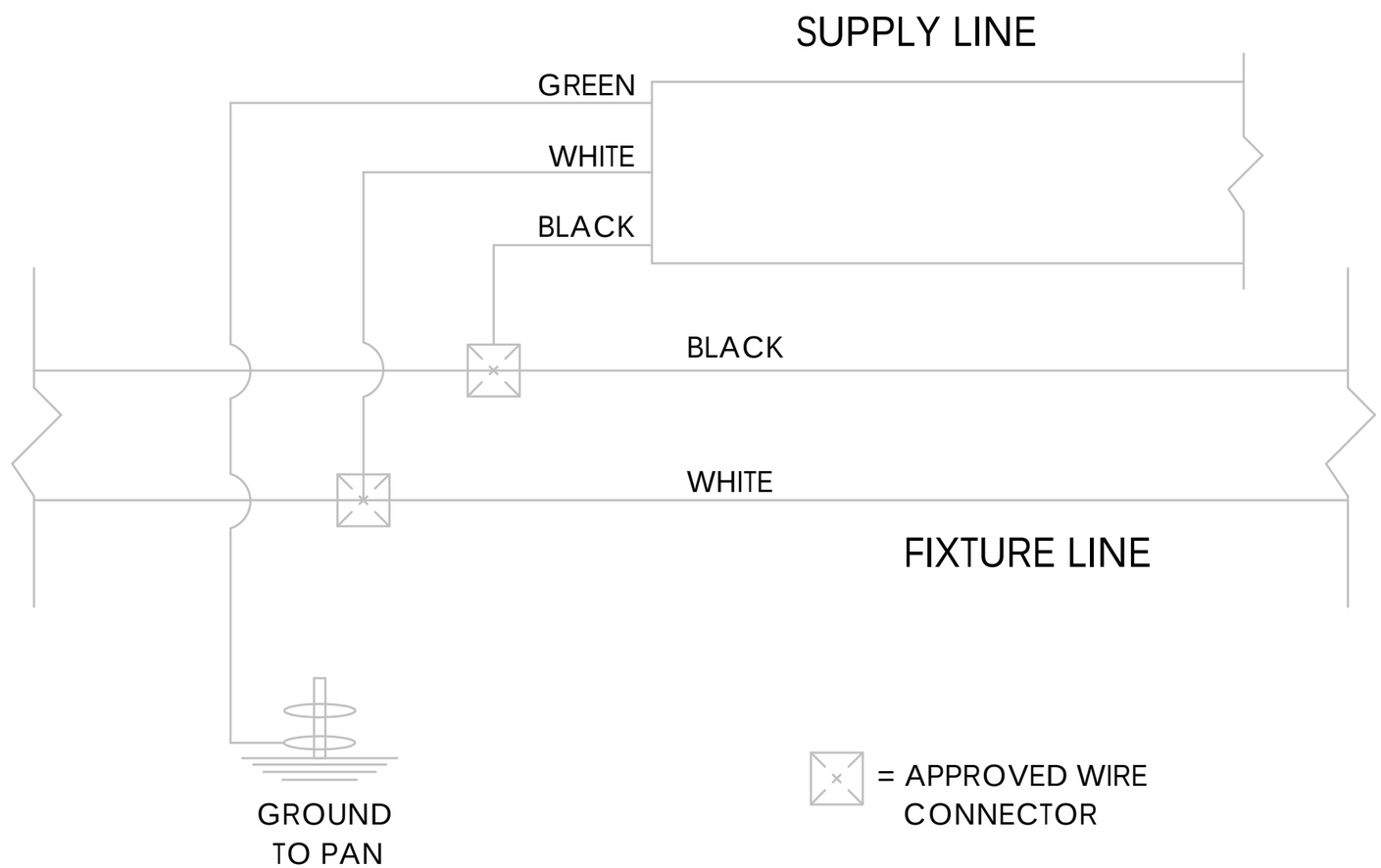

Step 1 - Prepare For Install

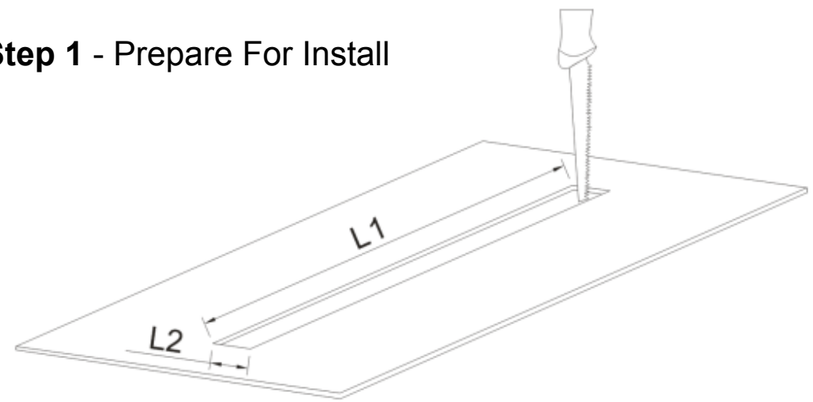

Recessed installation parameter

Size	1227mm（4.03Ft）	1836mm（6.02Ft）	L2446mm（8.02Ft）
L1 scale	1229mm（4.03Ft）± 1mm	1838mm（6.03Ft）± 1mm	2448mm（8.03Ft）± 1mm
L2 scale	38mm （0.125Ft）		

- Measure the length and width of the channel.
- Make cut out in mounting surface to dimensions measured.

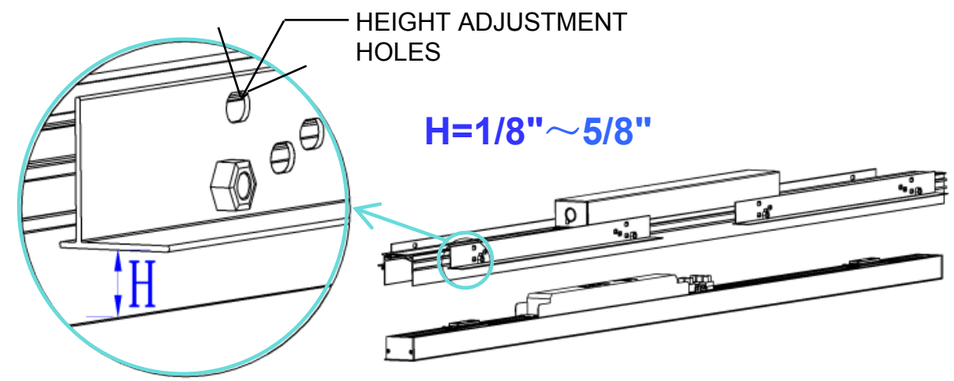

- Set the height adjustment wing to the proper height based on installation surface.
- Secure the adjustment wing to the channel using the nuts provided.

Step 2 - Install The Fixture

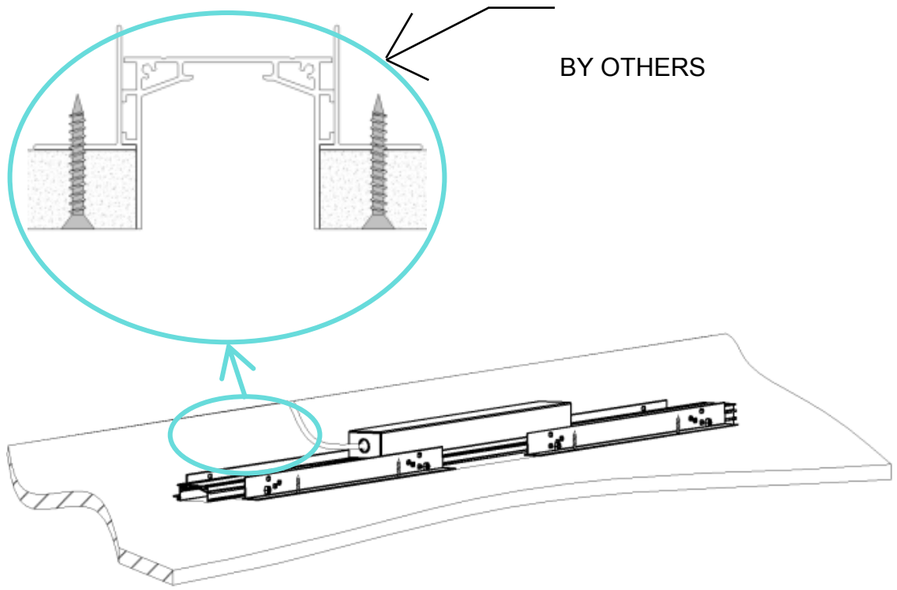

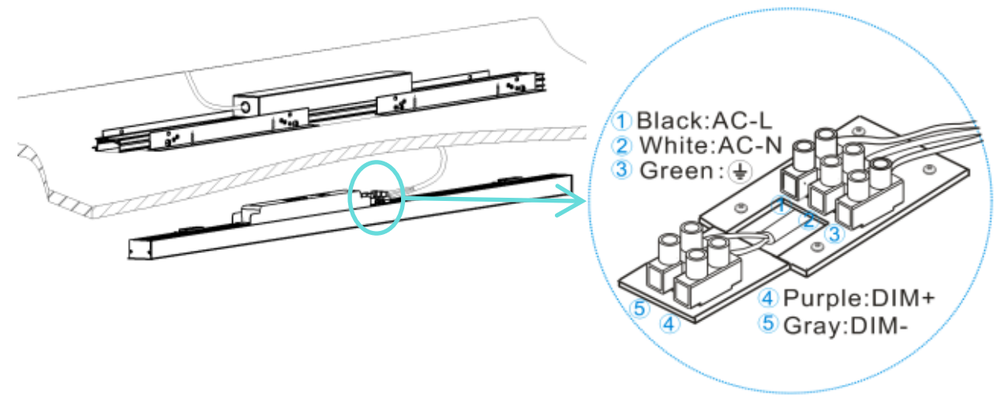

- Line the channel up with the hole cut in the mounting surface, and insert as shown above.
- Secure the channel to the mounting surface as shown using proper mounting hardware (by others).

- Always follow all local, state, and national codes when wiring any lighting device or fixture.
- Refer to the diagram above as needed for wiring color codes.
- Use wire strain relief at entrance point of the outlet box.

Items Used In This Step

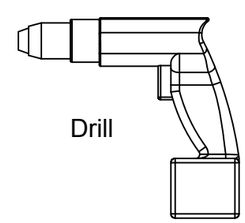

Drill

Step 3 - Final Steps

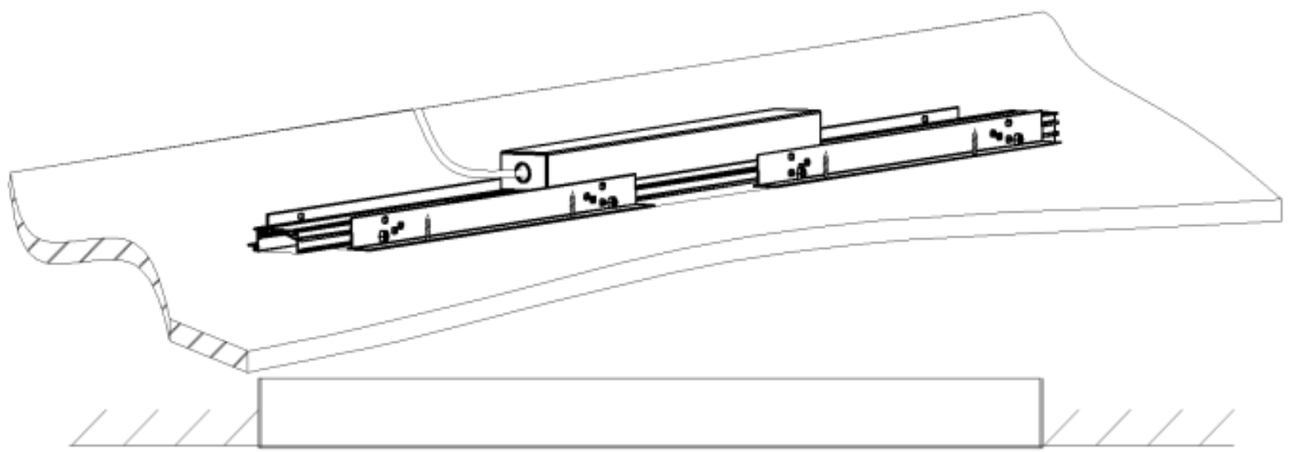

- Install is now complete.